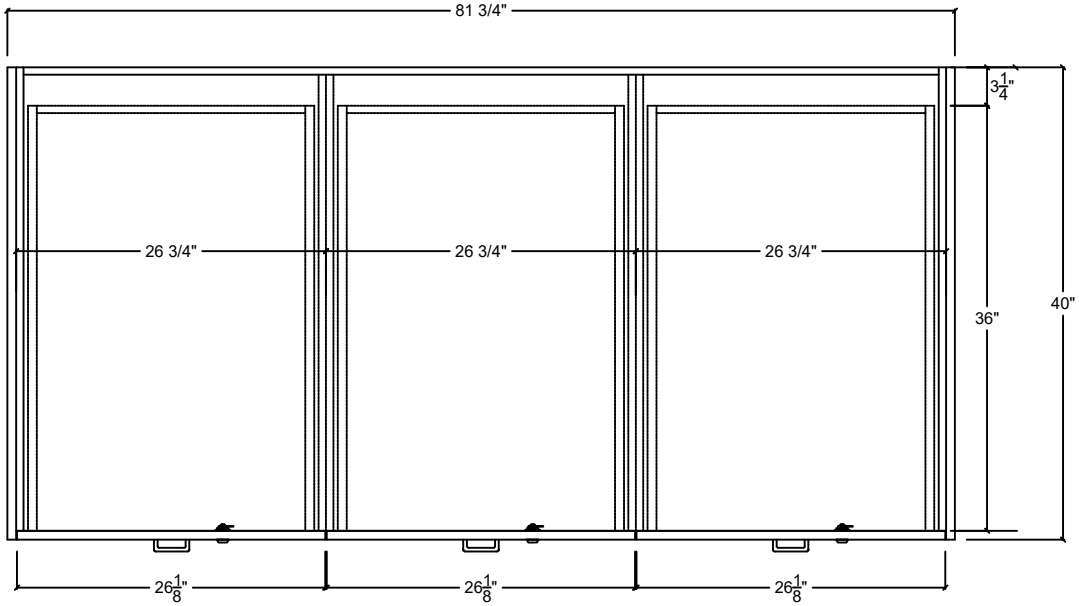

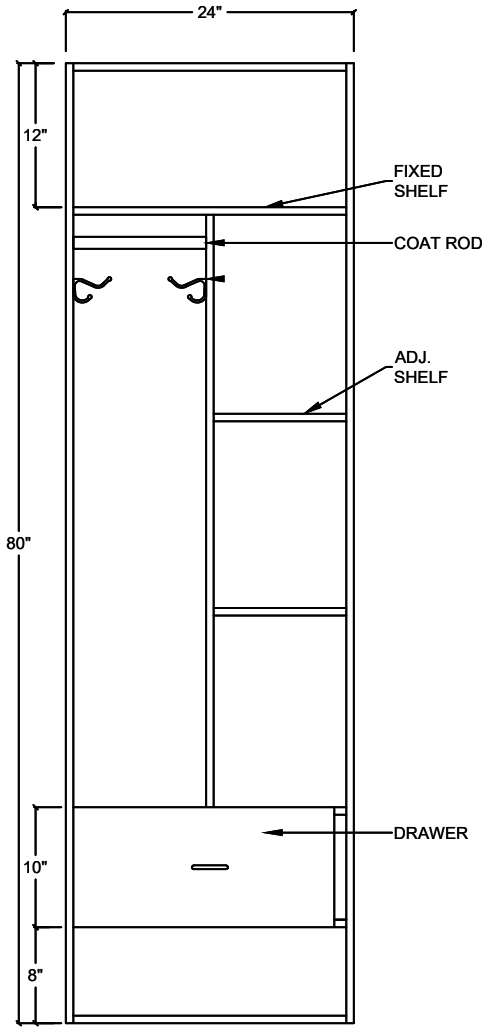

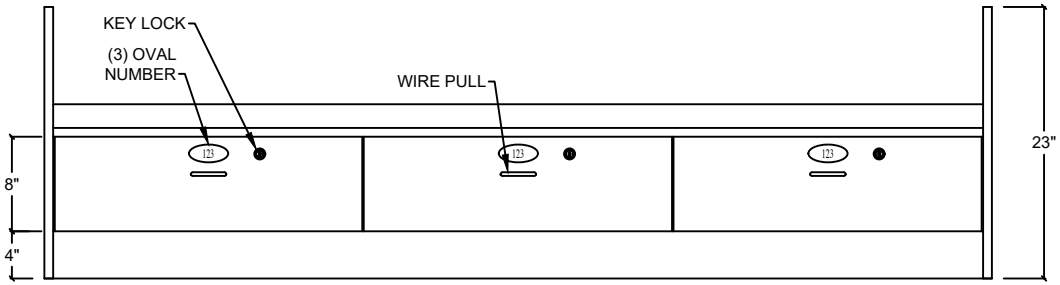

STOREMORESTORE

www.StoreMoreStore.com | 855-786-7667